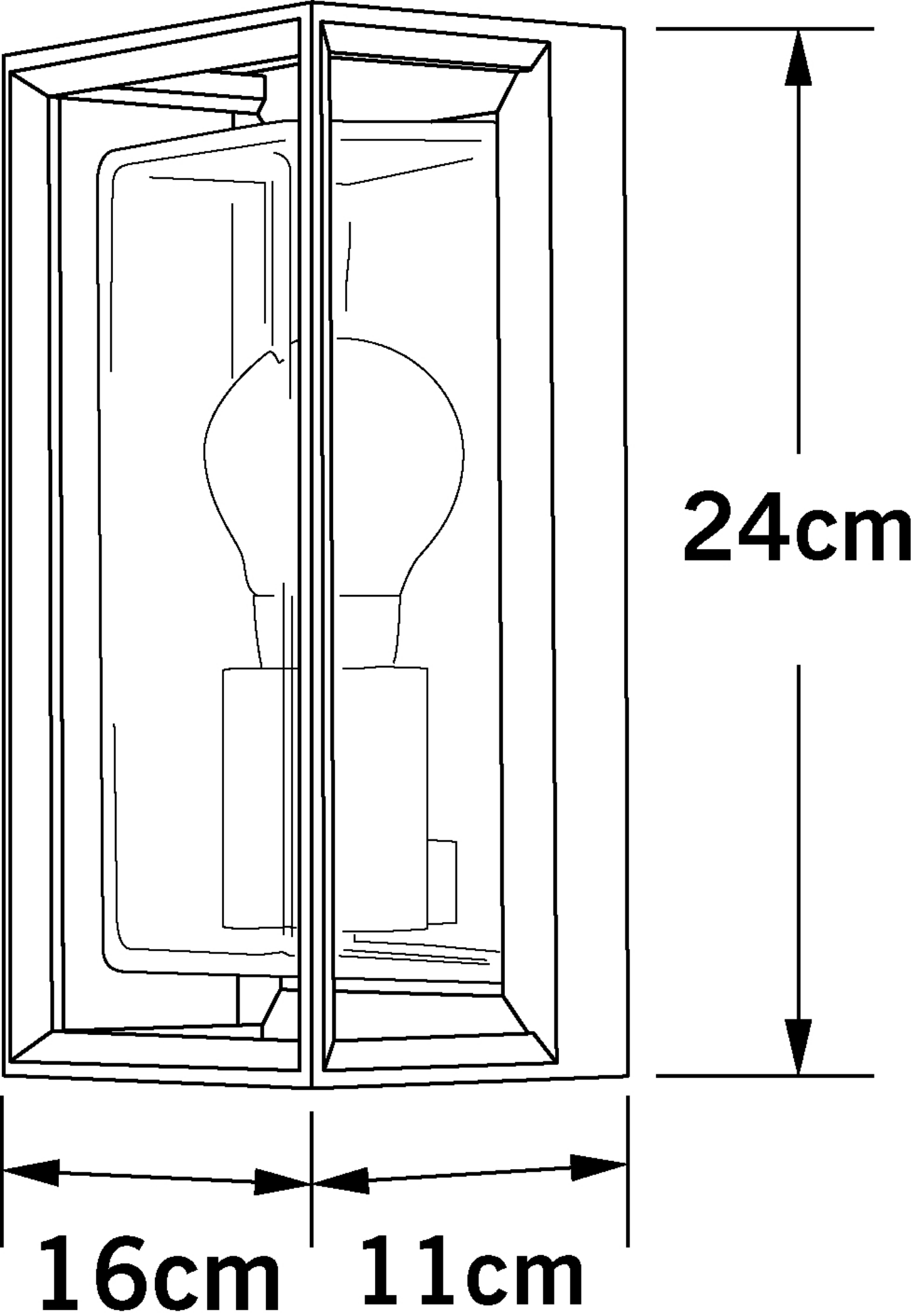
24cm
16cm
11cm