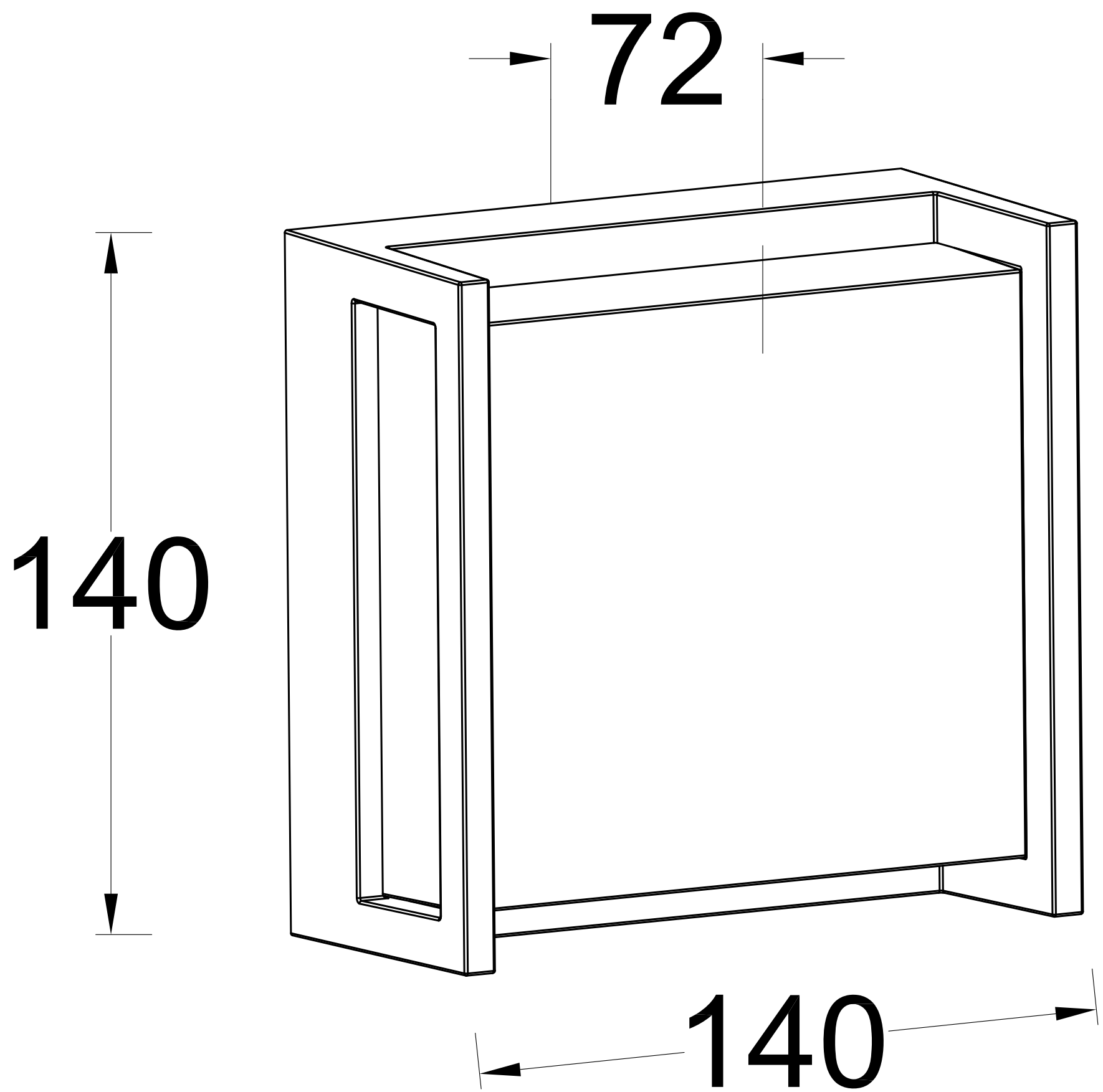
72
140
140